® www.horter.de

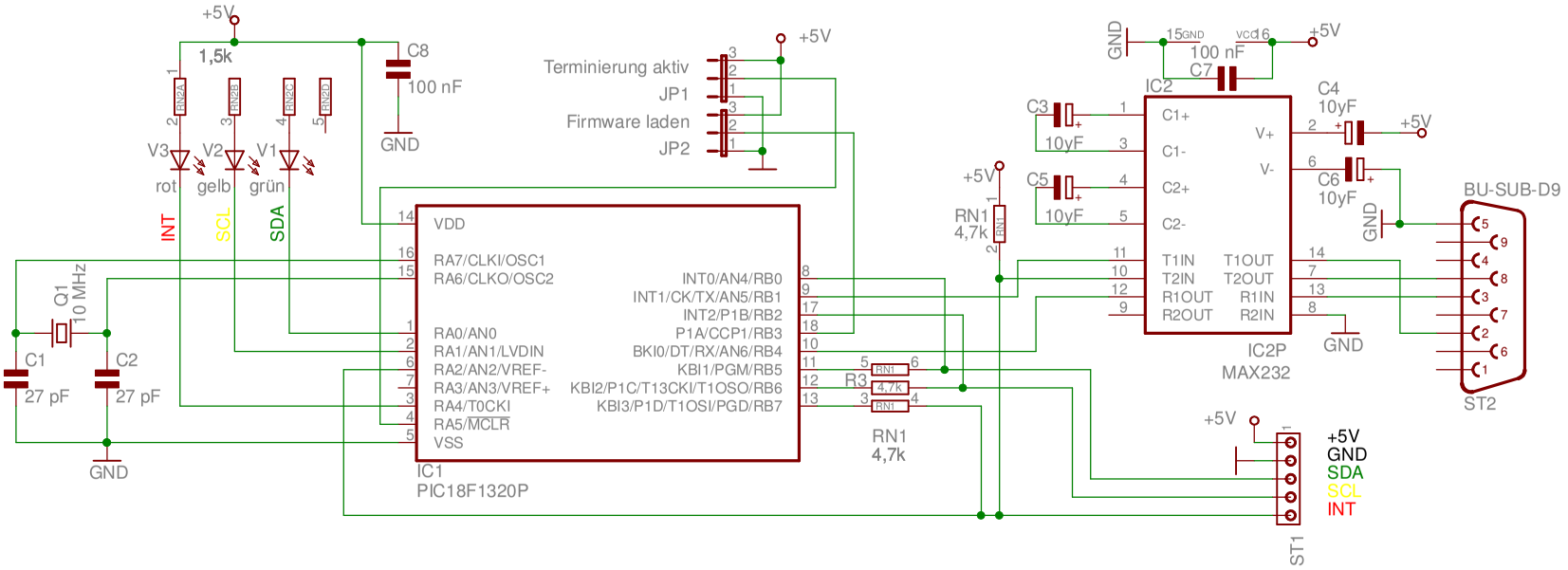

i2c-hs-Modem	
14.11.2012 19:30:35	
Sheet: 1/1	