® www.horter.de

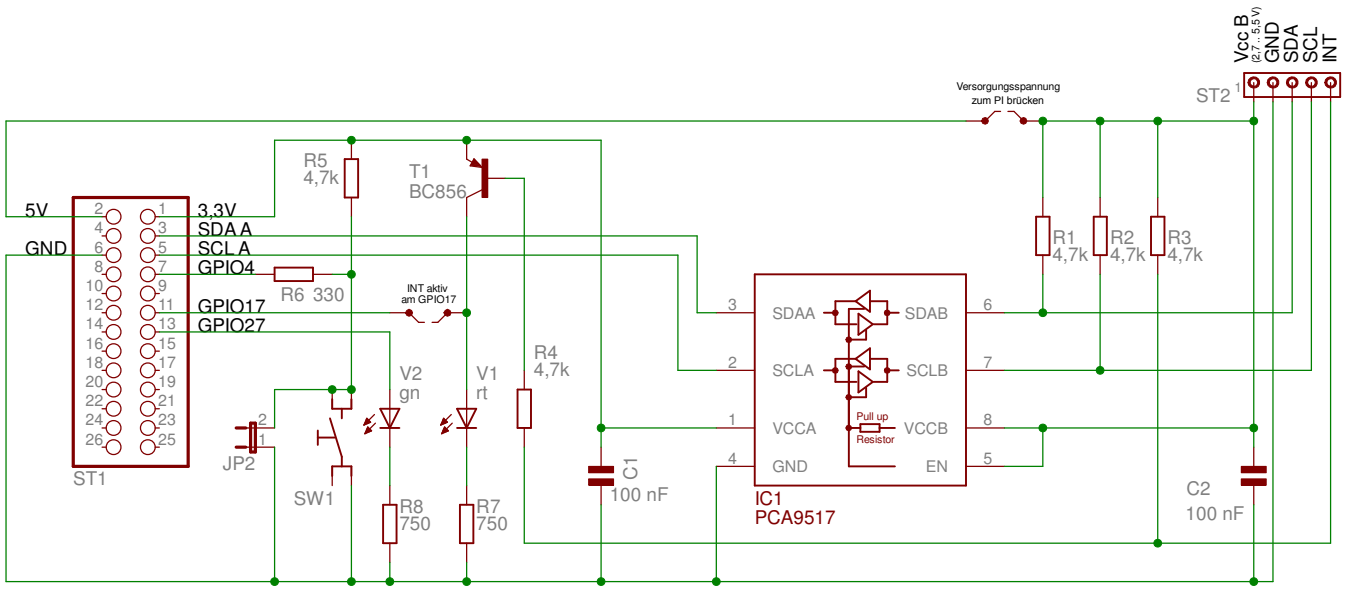

I2C-Repeater
für Raspberry-PI
mit Taste

I2C-Repeater-PI+T
23.10.2015 17:46:53
Sheet: 1/1