® www.horter.de

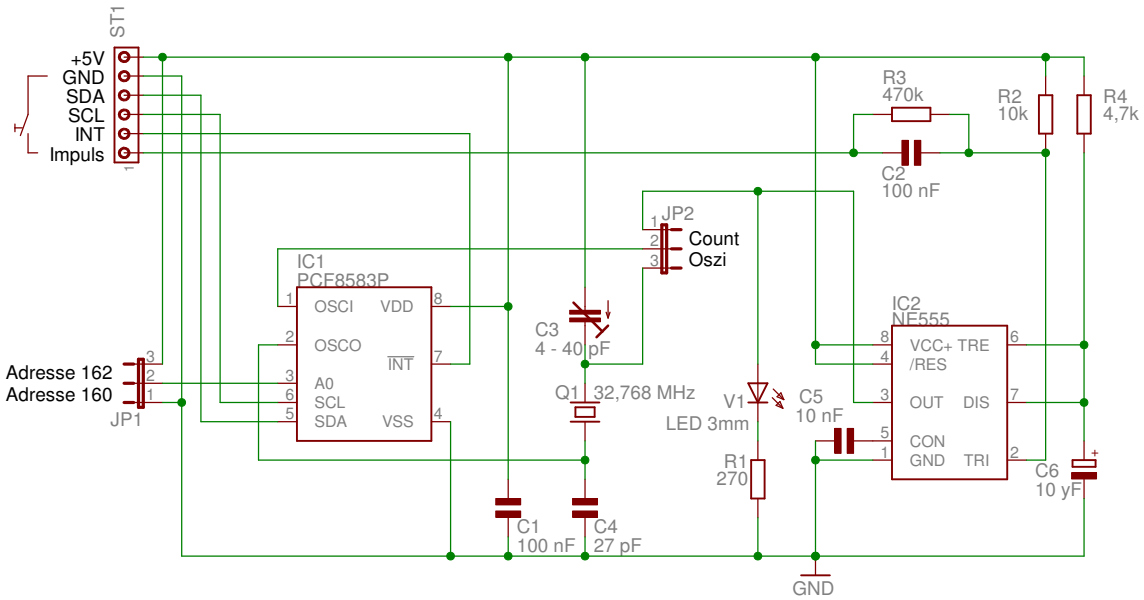

I2C-Clock

10.09.2011 10:47:37

Sheet: 1/1