I²C-Ausgabe-inv

Horter & Kalb
www.horter.de

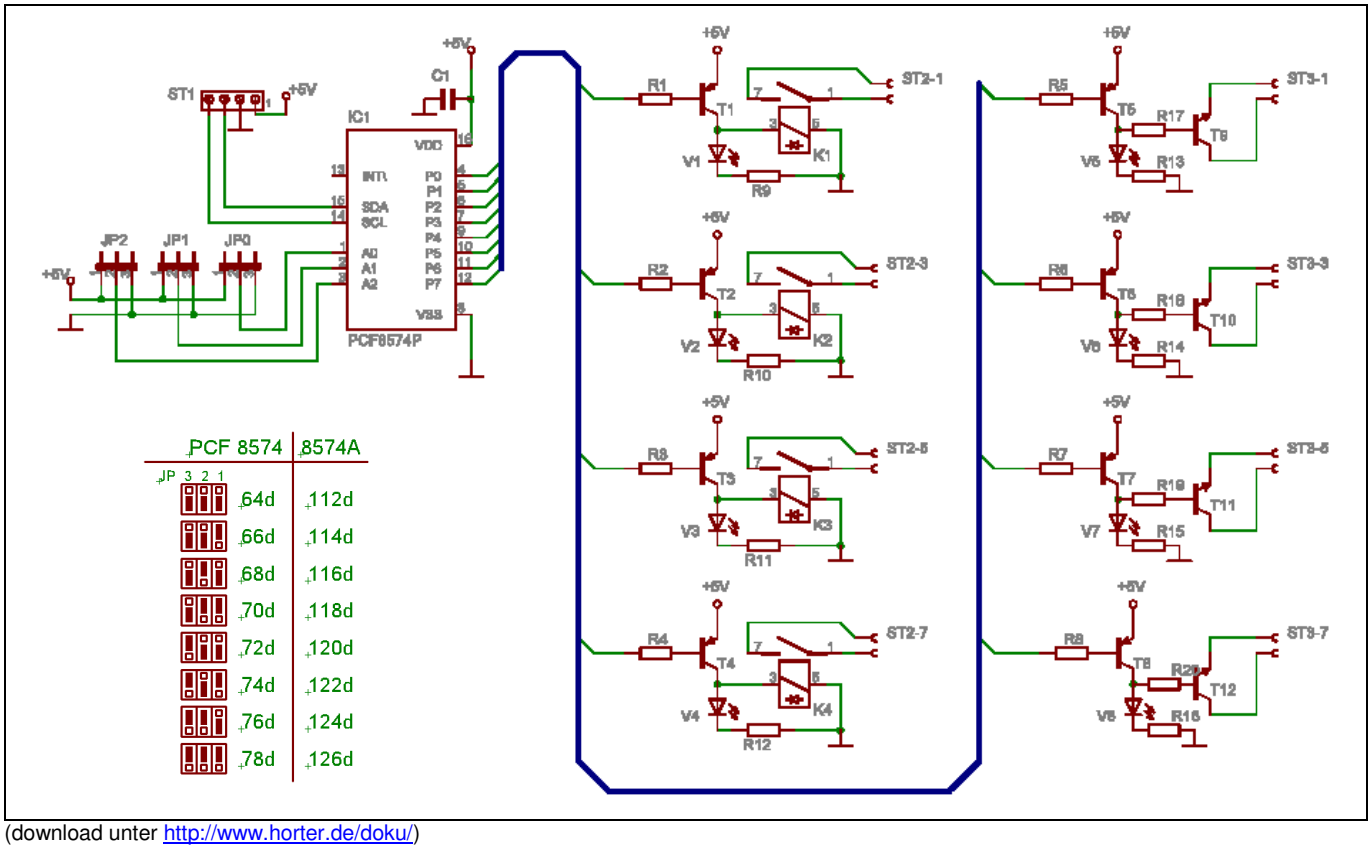

(download unter http://www.horter.de/doku/)

Stückliste:

Bauteil	Bezeichnung	Anz.
R1 - 8	Widerstand 47k (ge li or)	8
R9 - 16	Widerstand 270 Ω (rt li bn)	8
V1 - 8	3mm LED grün	8
ST1	Anschlussklemme 4pol.	1
ST2, ST3	Anschlussklemme 8pol.	2
C1	Keramik-Kondensator	1
IC1	PCF 8574 P I²C-Porterweiterung	1
	IC-Fassung 16 pol.	1
JP1-3	Pfostenleiste 3pol. + Jumper	9
T1 - 8	BC556 Transistor PNP	8

mit Transistorausgang:

R17 - 24	Widerstand 4,7 kΩ (ge li rt)	8
T9 - 16	BD135Transistor NPN (Schaltleistung 45V 1,5A Ptot 8W)	8

mit Relaisausgang:

K1 - 8	Reed-Relais 5V mit Diode (Schaltleistung 200V AC 15W)	8

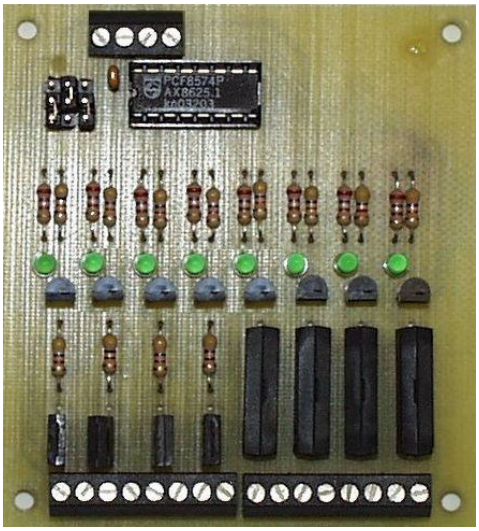

Info:

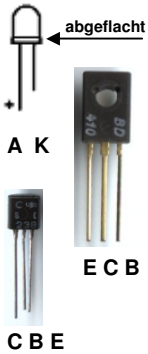
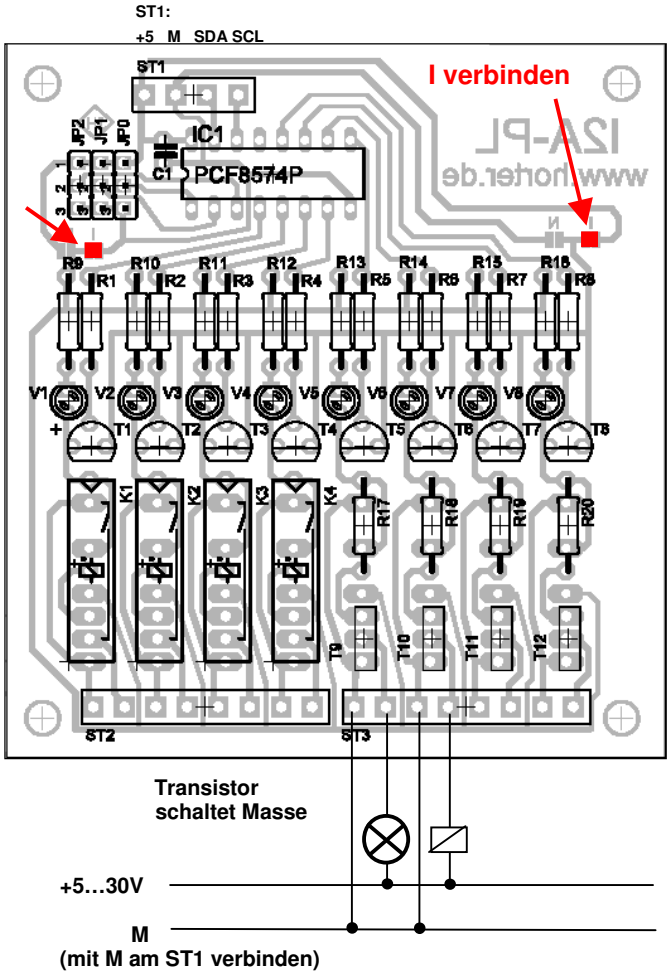
Bestückungsplan